Türgriff für Hebe-Schiebe Türen **SMART**

Smart Handle

Oberflächen

Finish

Pulverbeschichtet

Powder coating

RAL 9016 MAT | RAL 8019 MAT | RAL 9005 MAT | GOLD | SILVER | RAL 7016 MAT

Eloxiert

Anodized

Sandgestrahlt

Sandblasted

F1 | F4 | F9005

Gebürstet

Brushed

F1 | F4 | F6 INOX | F9005

Abmessungen

Technical drawing

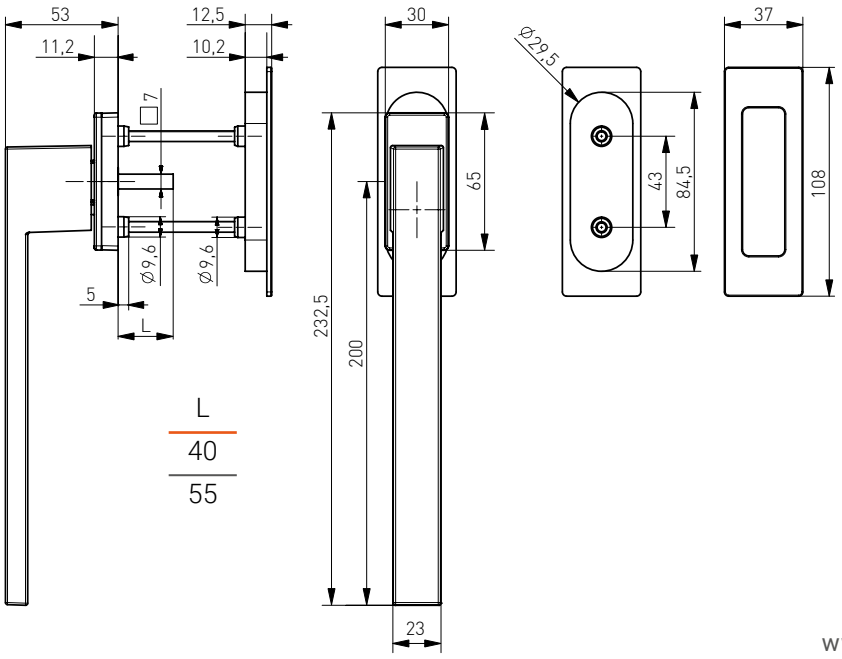

L
40
55